LA TEMPERATURE MAXI DU PRODUIT
LORS DU STOCKAGE EST DE 40°C

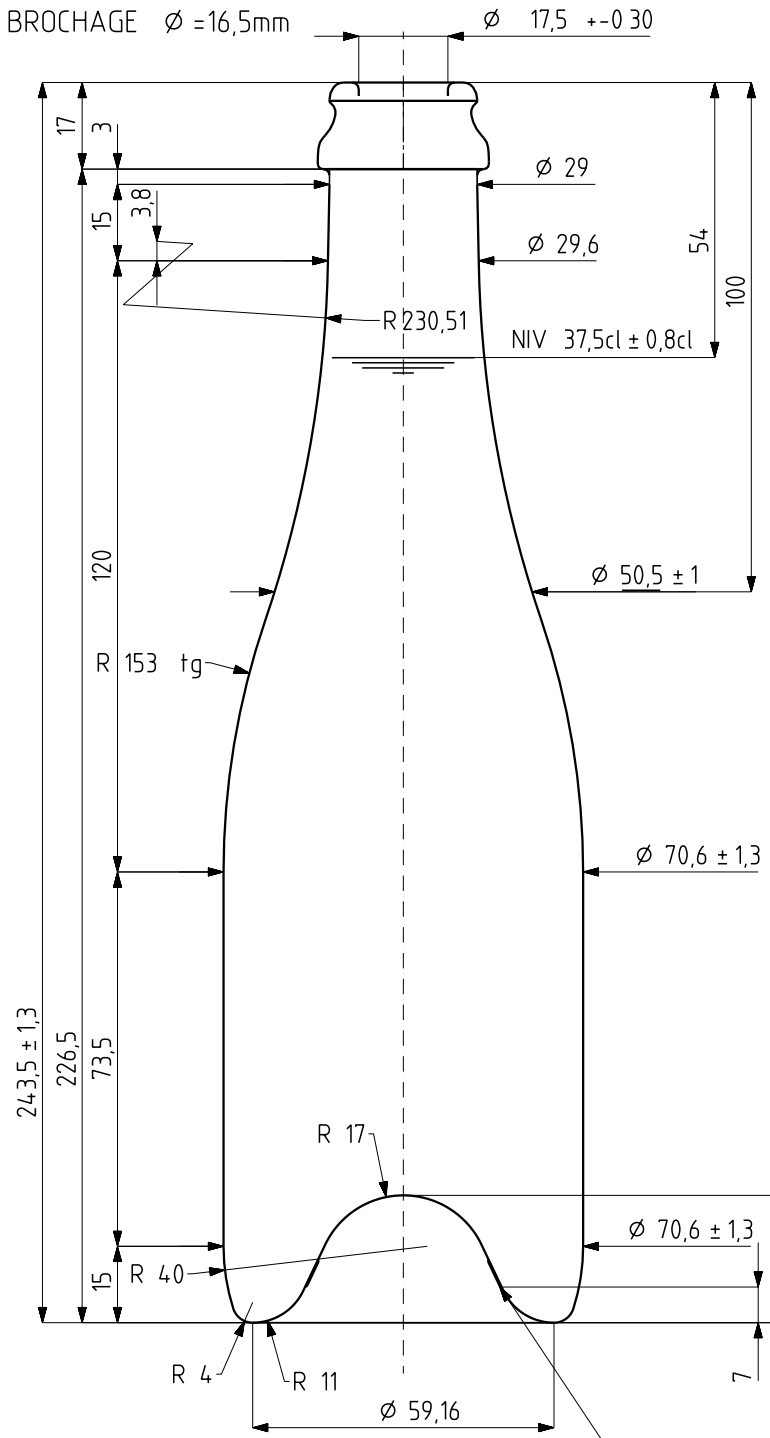

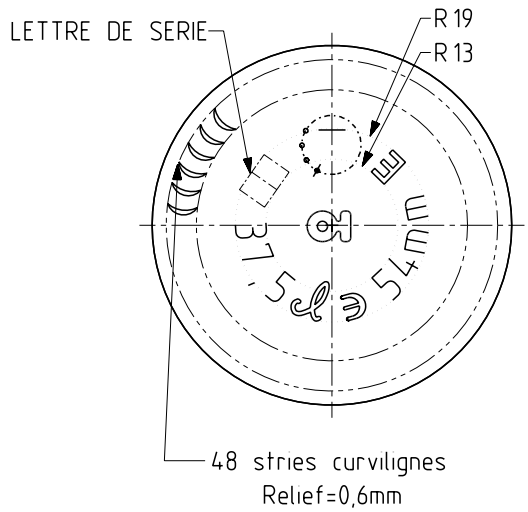

LA TOLERANCE DE HT TOTALE EST INFERIEURE
A LA NORME NF H 35-077

Les côtes non tolérancées du plan sont
des côtes de constructions

SUR UNE HAUTEUR DE 7mm, LA PIQURE DOIT ETRE
LISSE , EXEMPTE DE GRAVURE AFIN DE FACILITER
LA PRISE DES BOUTEILLES PAR VENTOUSES

INDICE	DATE	NOM	MODIFICATIONS
B	04/03/1992	H.O	AJOUT CONTRAINTE DE COIFFE
C	15/02/1996	C.Go	MISE A JOUR DU PLAN
D	03/04/1996	C.Go	N° DE MOULE PASSE AU FOND
E	17/12/1997	C.Go	MAJ DE LA BAGUE SELON INDICE D DU PLAN + DONNEES CARTOUCHE
F	21/12/2005	E.B	MAJ INSCRIPTIONS LEGALES AVEC NV SIGLE OI ET SUPPRESSION N° DE MOULE AU FOND

N° COMMERCIAL: 001623 /0211
DATE CREATION: 05/03/1992

CHOPINE EUROPEENNE 37,5cl

N° PLAN / Indice: 0986 - 08 F
DATE: 23/11/1990

CAPACITE UTILE A 20°C / Useful capacity at 20°C à 54 mm	37 5 cl +-0,8cl
CAPACITE RAS BORD A 20°C / Brimful capacity at 20°C	39 cl env
POIDS / Weight	500 g env
BOUCHAGE / Closure	MIXTE / Mixed
T° DU TRAITEMENT / Filling T°	20°C maxi
ANGLE DE BASCULEMENT / Tilting over	18 3 d°
BAGUE / Finish	MIXTE DE 29 0211
PRODUIT / Product	Champagne
VOLUME D'ALCOOL / % of alcohol	16 maxi
INSERT	Oui
CHOC THERM / Thermal shock	42°C maxi
CONTENANT / Container	NON REEMPLOYABLE / Not Refillable
Norme	H 35-029 DEC 95
CARBONATATION	13 grs/l maxi
Ø DE DEBOUCHAGE / Bore diameter	17.5 mm +-0.30
ECRASEMENT VERTICAL / Vertical load	500 daN maxi
METHODE / Method	CHAMPENOISE
Ø CANULE / Filling tube	15 mm maxi
PRESSION LONGUE DUREE / Sustained pressure	13 bar maxi
ETUDIE & VALIDE PAR	C. Go
ECHELLE / Scale	1/1

BSN GLASSPACK SA
DEVELOPPEMENT PRODUITS
64 Bd du 11 novembre 1918
69100 VILLEURBANNE (FRANCE)

TOLERANCES DIMENSIONNELLES CONFORMES A LA NORME NF H 35-077
LES COTES DE CONSTRUCTION NON TOLERANCEES SONT DONNEES A TITRE INDICATIF
Ce dessin est notre propriété et ne peut être reproduit ou communiqué sans notre autorisation
This drawing is our property and must not be reproduced or disclosed without our authorization